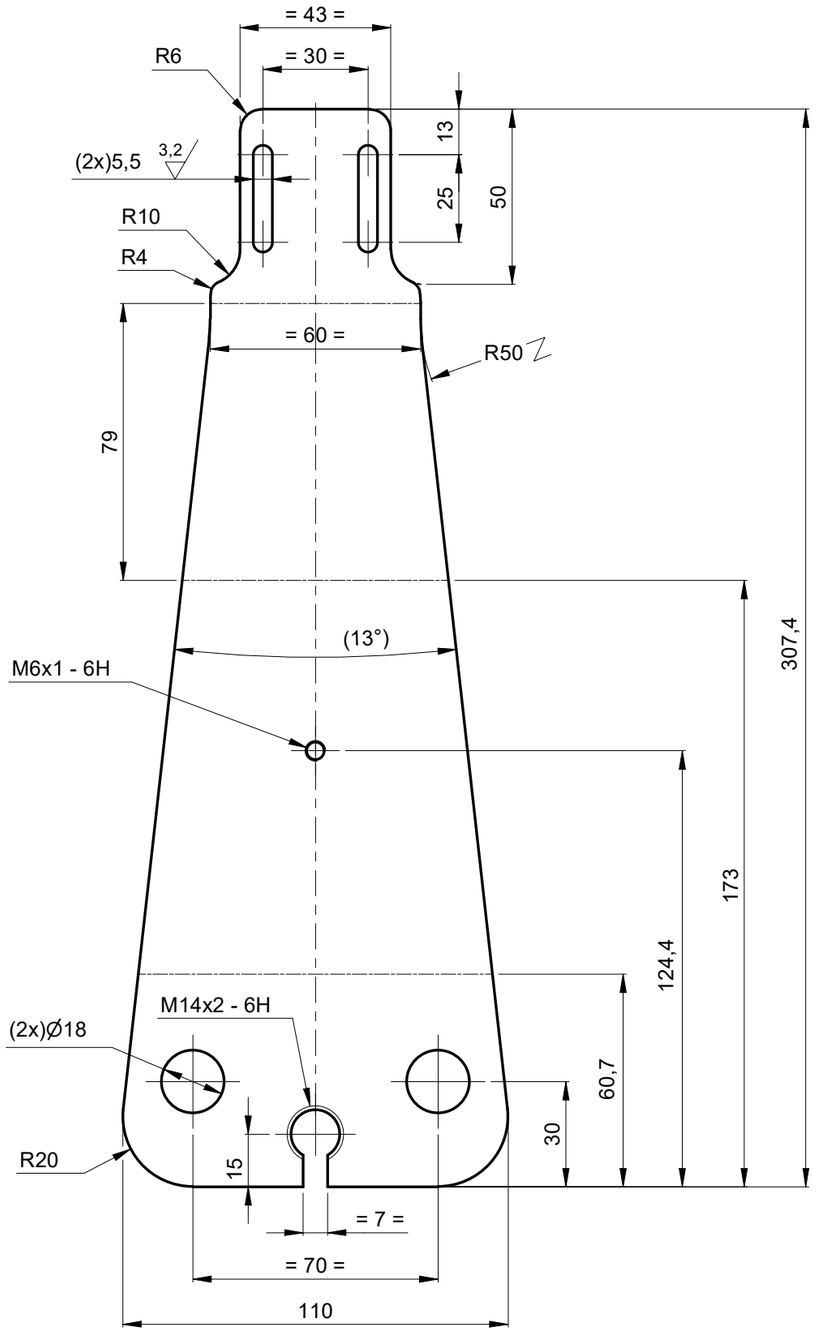

Desarrollo de Lámina

Esc.: (1 : 1.75)

Listado de Doblez				
Doblez	Dirección	Ángulo	Radio	KFactor
4	Arriba	90	10	.44
5	Abajo	90	40	.44
6	Arriba	90	2	.44

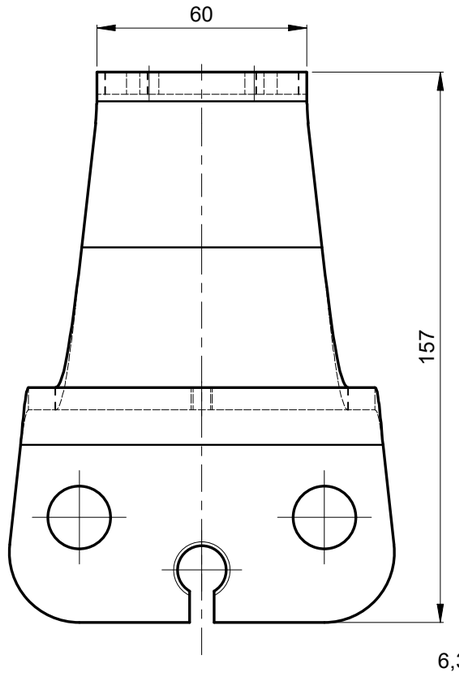

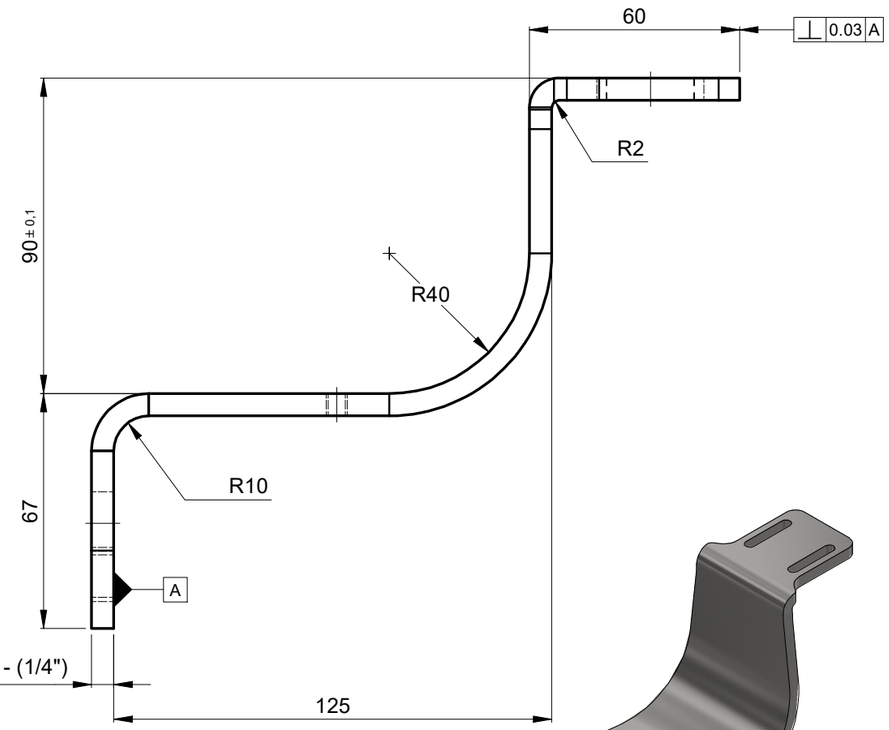

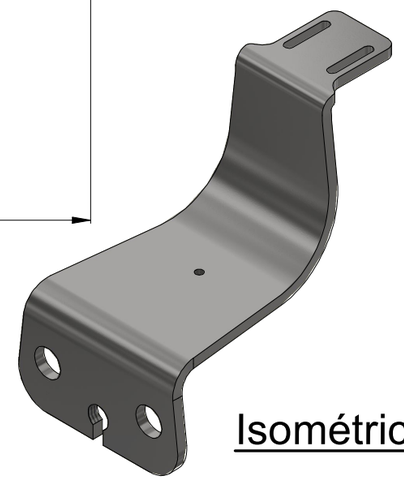

Isométrico

Metro de Medellín

AS BUILT
COMO CONSTRUIDO

ESTE DOCUMENTO FUE ENVIADO POR CORREO VERIFICADO
2022-11-03

NOTA:

- Peso aproximado: 1,177 kg.

√ (3,2)

smecon® s.a.s. Aseguramiento Metrológico y Control

EQUIVALENCIA DE MAQUINADOS		Material:	AISI 304 - Calibre No. 1/4"
ANSI	DIN - ISO 1302	Tratamiento:	
4	0,1	Dureza:	
8 / 16 / 32	0,2 / 0,4 / 0,8	Certificados:	Metrología (100% Suministro), Material
63 / 125	1,6 / 3,2		
250 / 500	6,3 / 12,5		

Rev.	Coord.	Modificaciones	Vo.Bo.	Fecha

DIN - ISO 1302 EN MICROMETROS
ANSI EN MICROPULGADAS

METRO DE MEDELLIN
CALIDAD DE VIDA

ÁREA DE I+D+i

ESTE PLANO Y TODA LA INFORMACIÓN EN ÉL CONTENIDA SON PROPIEDAD DEL METRO DE MEDELLÍN, EL USO INDEBIDO O LA REPRODUCCIÓN TOTAL O PARCIAL DE ESTE SIN LA PREVIA AUTORIZACIÓN DEL METRO DE MEDELLÍN PODRÁ SER DEMANDADO POR LA VIOLACIÓN A LOS DERECHOS DE AUTOR.

VARIACIONES MÁXIMAS PERMISIBLES DIMENSIONES EN mm ISO 2768 - m								
De / Hasta	0,5 a 6	6 a 30	30/120	120/400	400/1000	1000/2000	2000/4000	+ 4000
Maquinado	±0,1	±0,2	±0,3	±0,5	±0,8	±1,2	±2,0	±3,0
Elastómero	±0,2	±0,5	±0,8	±1,2	±2,0	±3,0	±4,0	±6,0

Elaboró:	Jimmy A. Vega 2021-09-28	Dimensiones en:	Milímetros (mm)
Revisó:	Marlon Vega 2021-10-25	Escala	Proyección
Aprobó:	Metro de Medellín 2022-11-03	1:1,75	
Instalación:	CABLES		
Sistema:	LÍNEA K		
Subsistema:	VÍAS DE ESTACIÓN		
Equipo:	TENSORES TOMA DE MOVIMIENTO		
Descripción:	SOPORTE P/SENSOR NBB20-L2-A2-V1 POS. S2 INF.		

Rev.	A3	002775	Cod.	
2028143	50000221		2	2
Código SAP	Requerimiento No.	Reemplaza a.	Hoja:	De:

Formato A3 (420x297) según DIN (476 / 823) ISO 5457